Solo

Paxton Solo - Controller

Overzicht

De Solo Controller is een apparaat dat via Bluetooth®-communiceert met een smartphone waarop de Solo-app is geïnstalleerd. De controller zorgt voor het openen van een deur die door het Solo toegangscontrolesysteem wordt beheerd, wanneer een gebruiker met de juiste toegangsrechten zijn of haar smartphone aanbiedt bij de Solo DoorTag.

De Solo controller is beschikbaar met een 12V 2A voeding of 12V 1A voeding in een kunststof behuizing. De controller is ook beschikbaar als PCB

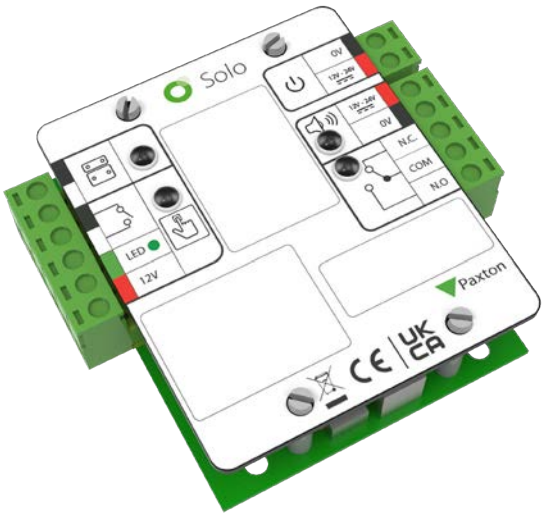

Eigenschappen

- Geen netwerk infrastructuur nodig
- Geen fysieke verbinding tussen Controller en DoorTag
- Beschikbaar met 12V voeding 1A of 2A
- Beschikbaar als PCB
- 5 jaar garantie

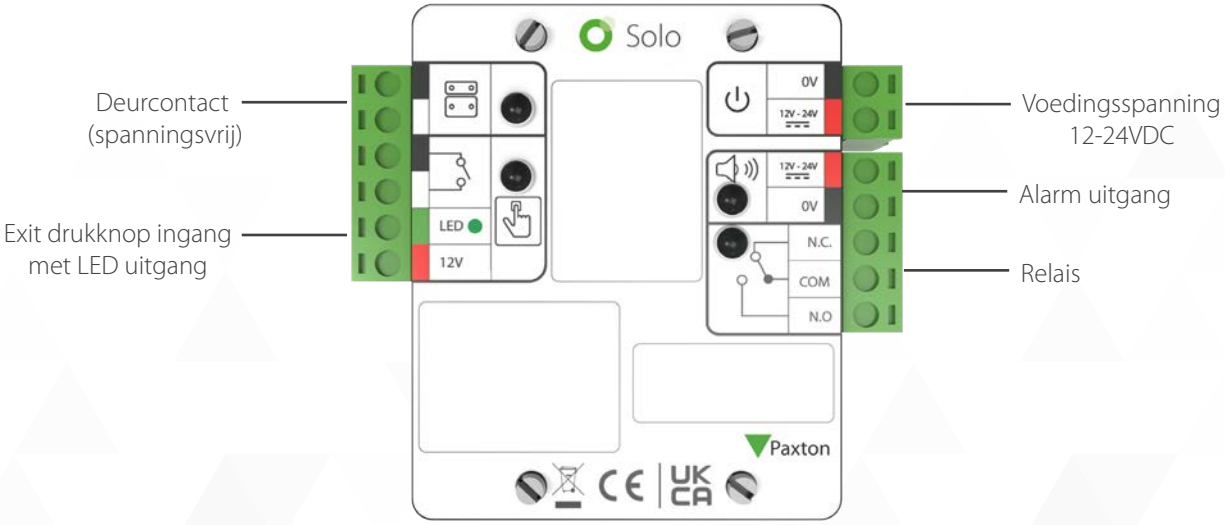

TDS-1092-NL

Paxton

Specificaties

Electrical

Voedingsspanning	12-24V
Stroomverbruik	12Vdc in rust 21.95mA
	12Vdc actief 62.72mA
	24Vdc in rust 19mA
	24Vdc actief 40.8mA
Back-up accu	Advies type accu 12V DC 7Ah (Alleen mogelijk met de
	12V 2A Voeding)
Schakelspanning relais	30V DC / 10A
Uitgangsstroom alarm uitgang	1A

Communicatie

Bluetooth	Bluetooth (BLE)

Hardware

Deurcontact ingang	Ja
Exit drukknop ingang	Maak contact
Aantal relais	1
Maximaal aantal DoorTags per deur	4
Garantie	5 jaar

Omgeving

Bedrijfstemperatuur	
150-030-NL	0°C - 40°C
150-040-NL	0°C - 50°C
150-050-NL	0°C - 50°C
IP Rating	N.V.T.
Montage	Wandmontage

Accessoires en Artikelnummers

150-030-NL	Solo Controller, 12V 1A voeding, Kunststof behuizing
150-040-NL	Solo Controller, PCB
150-050-NL	Solo Controller, 12V 2A voeding, kunststof behuizing

Afmetingen

150-030-NL

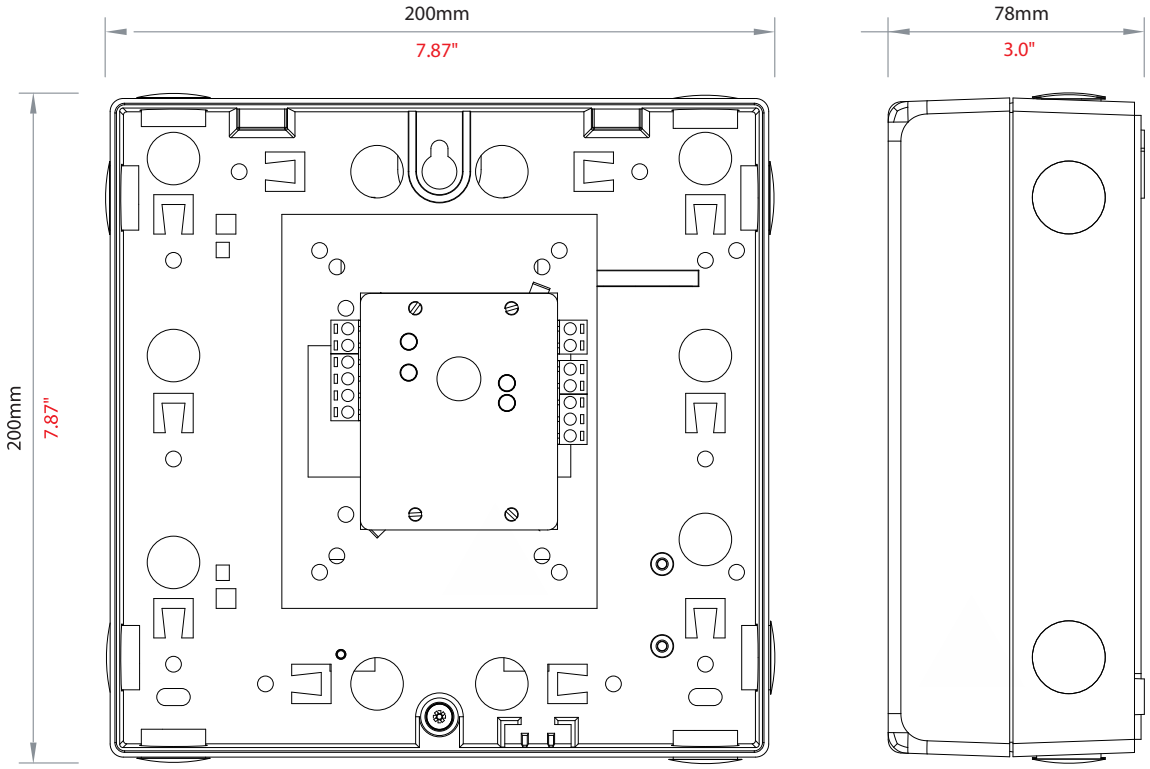

150-040-NL

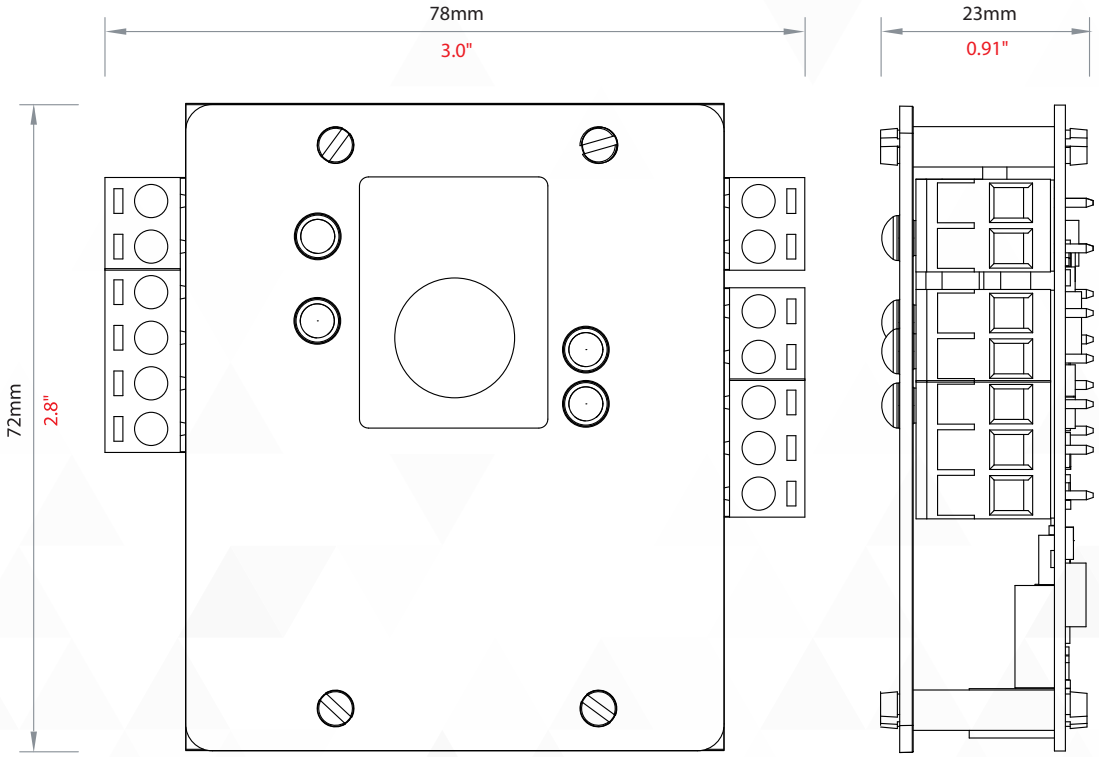

150-050-NL

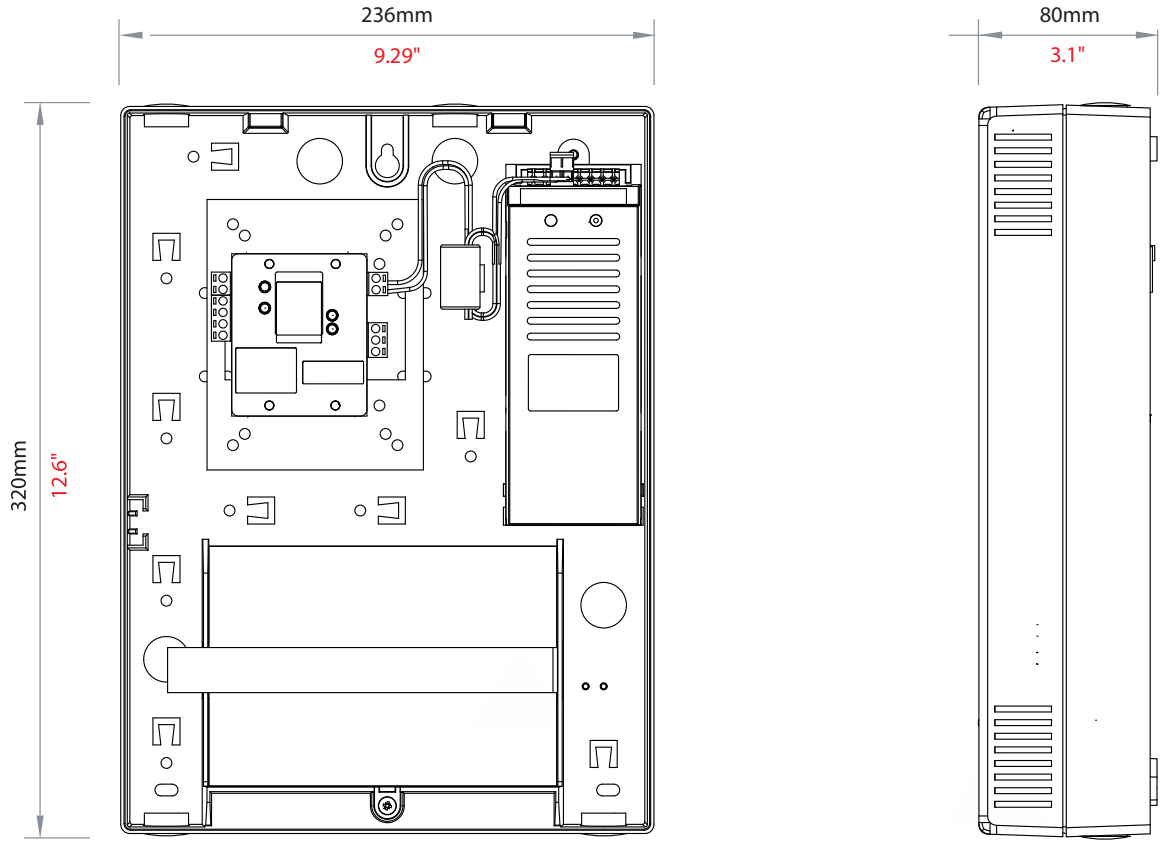

© Paxton Ltd Rev B